BIOHOFACKER

Michael Kipfer, Landwirt, Zimmermann

12,5 Ha landwirtschaftliche Nutzfläche

13 Mutterkühe

1,2 Ha Saatkartoffeln

1,2 Ha Dinkel

0,5 Ha Quinoa

1 Ha Weizen

4,5 Ha Wald

Problematik:

-Veraltete Schnitzelheizung

-Klimaerwärmung

-CO_2 welches die Bäume gebunden haben verpufft wieder

-Gülle stinkt

-Starkregen

-Trockenheit

-Bodenfruchtbarkeit

Die Lösung:

PyroFarm

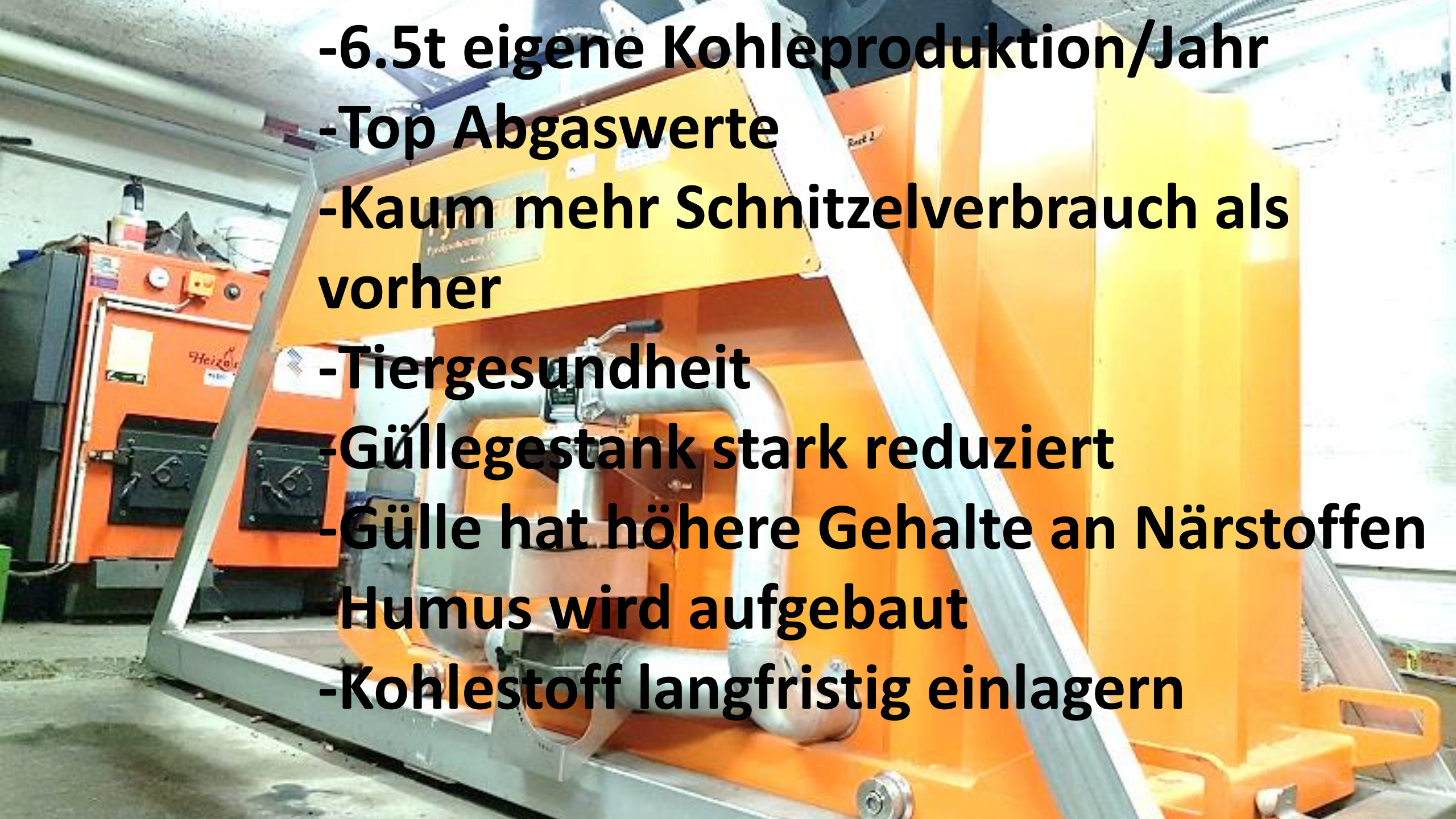

-6.5t eigene Kohleproduktion/Jahr

-Top Abgaswerte

-Kaum mehr Schnitzelverbrauch als vorher

-Tiergesundheit

-Güllegestank stark reduziert

-Gülle hat höhere Gehalte an Närstoffen

-Humus wird aufgebaut

-Kohlestoff langfristig einlagern

Funktionsweise:

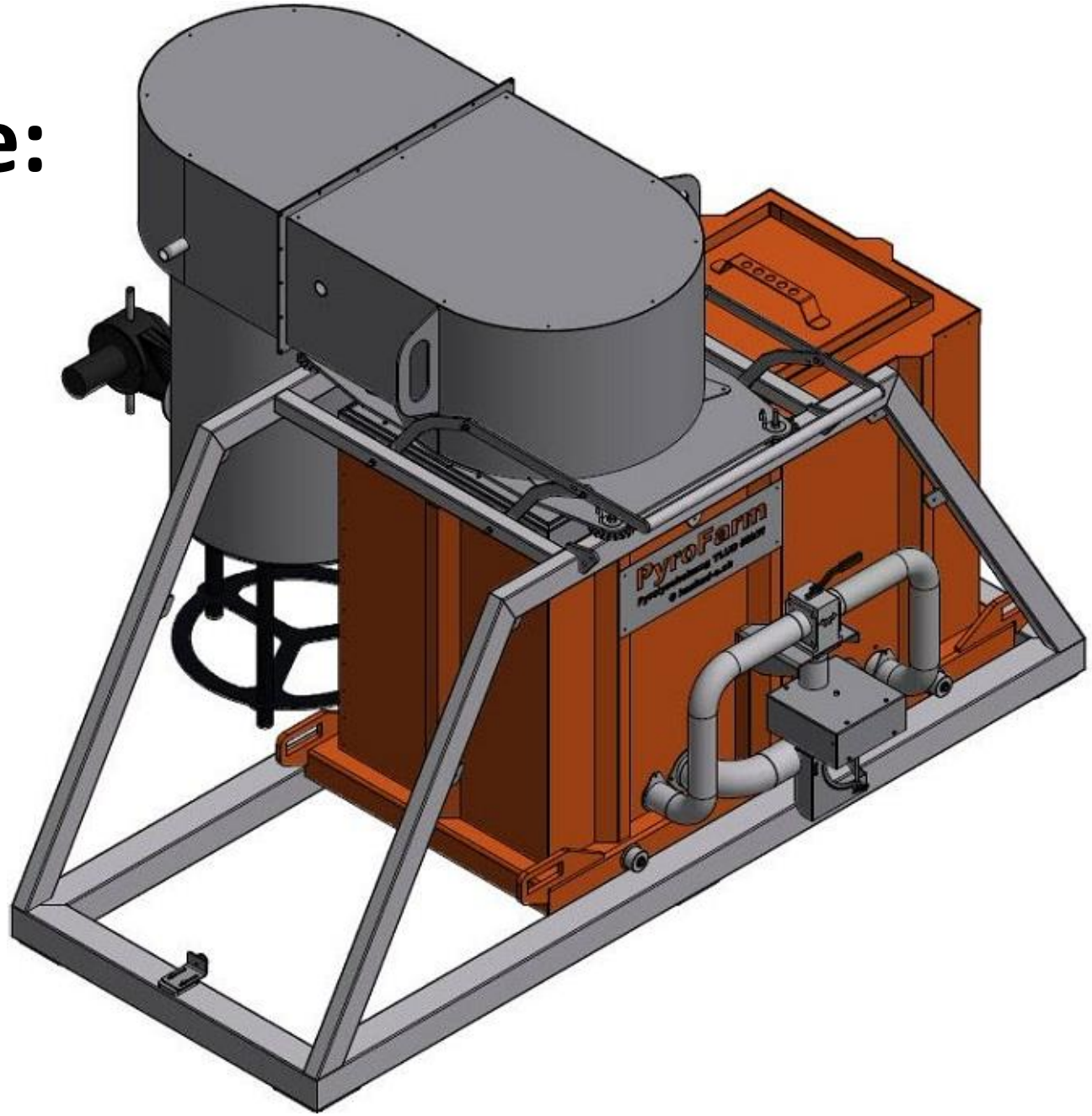

FERTIGUNGS-CENTER
ZUMBRUNN
LACKIERWERK
ZUMBRUNN

Herzlichen Dank den Sponsoren
Katharina+Christoph Wagner
Rita+Rolf Flühmann
Marianne+Gerhard Kipfer
Tabea Kipfer
Sara Kipfer
Martin Aebi
Silvano Isler
Massimo Arnaldi
PyroFarm
Pyrolyseheizung TLUD 50kW
© kaskad-e.ch

PyroFarm
Pyrolyseheizung TLUD 50kW

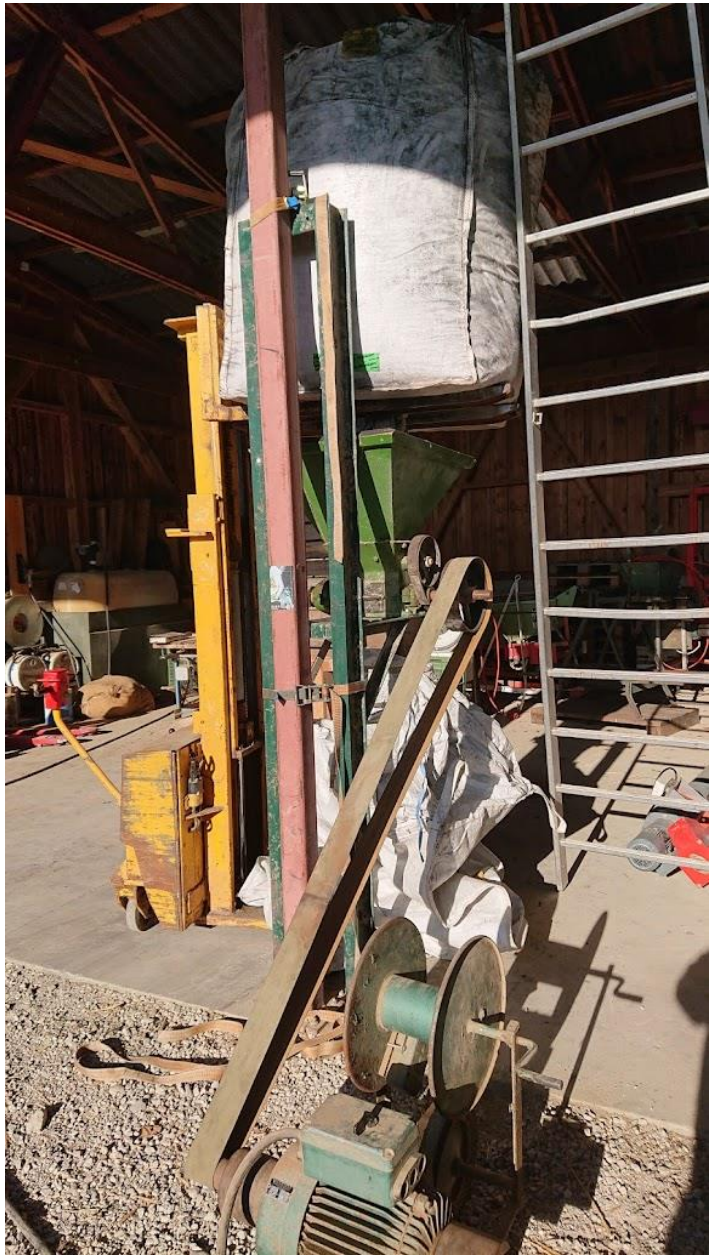

Alte Haferquetsche Befeuchtung mit Wasserschlauch und Spritzedüse

Kohleeinsatz:

-Fütterung

-Stall

-Gülle/Mist

-Boden

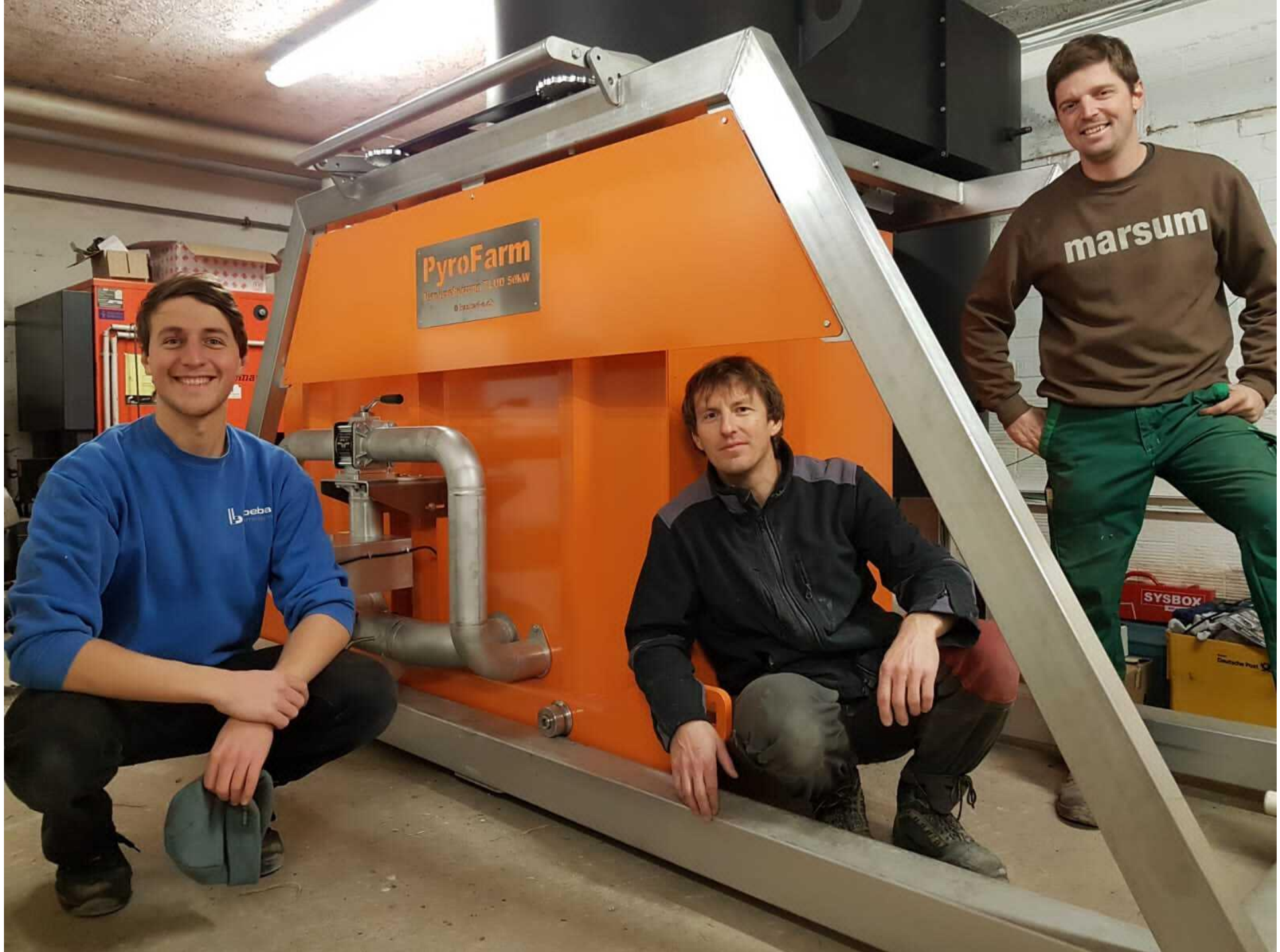
PyroFarm
marsum
SYSBOX